接続指示図（TypeB/B2）

Laplace System

施工説明書の「施工方法」では、style Ⓑ をご参照ください。

各種配線は、施工説明書などの同梱資料とあわせて赤枠をご参照ください。収納ボックスの各機器はイメージです。

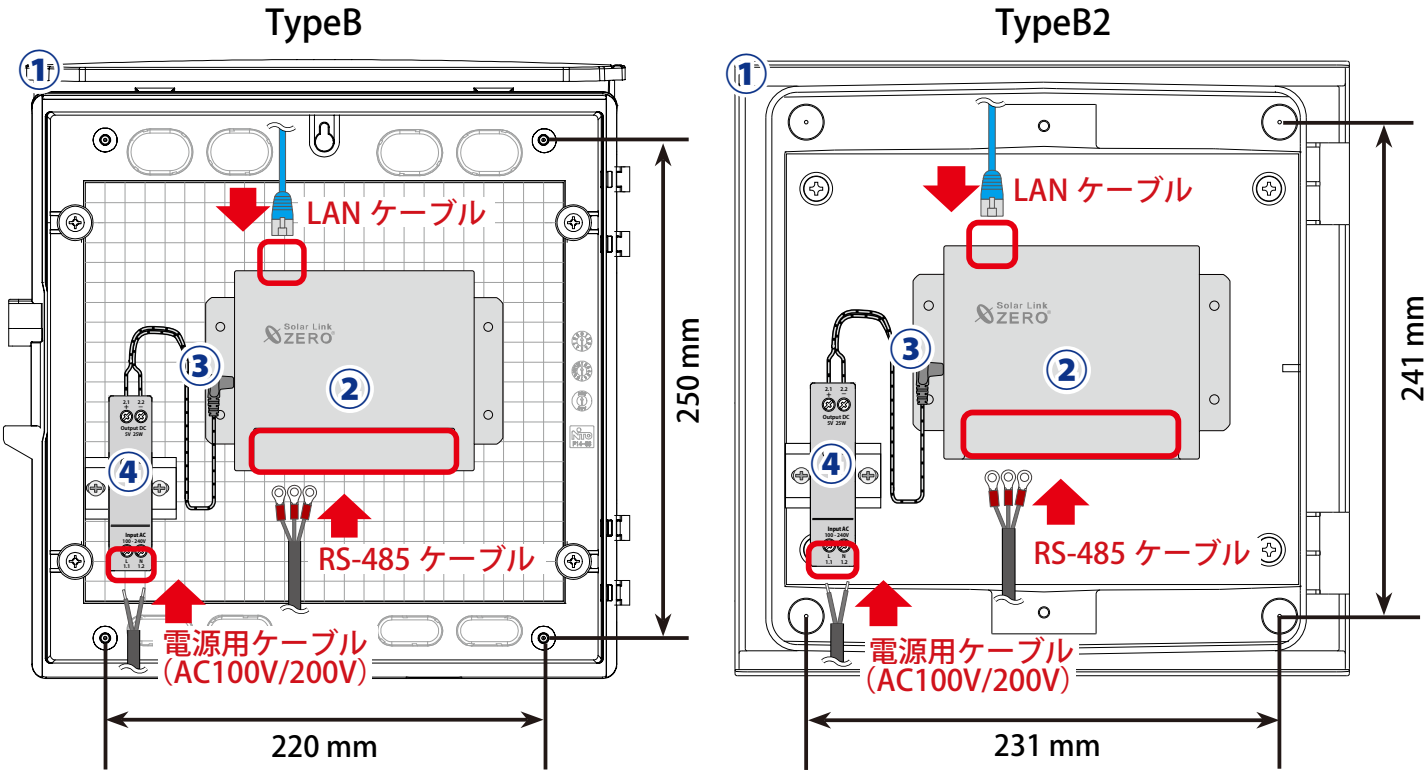

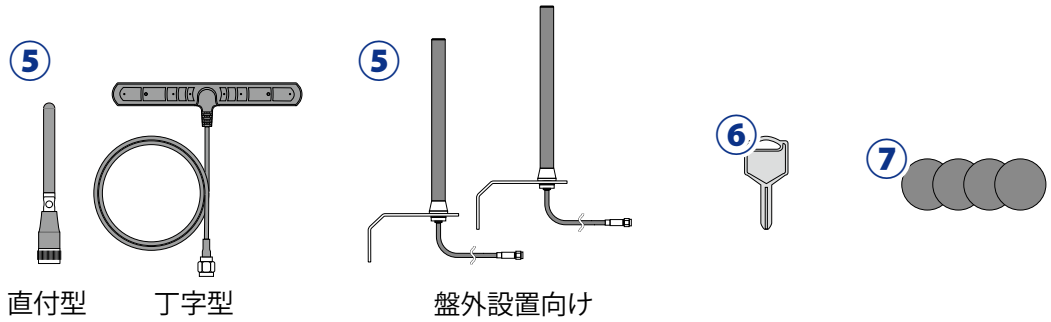

＜各部の名称＞

① 収納ボックス TypeB （外寸・総重量：W319 × H314 × D141mm ・ 約1.8kg） TypeB2 （外寸・総重量：W300 × H300 × D165 mm ・ 約3.0kg）	③ ZERO の電源プラグ ④ 電源ユニット（※ 1） ⑤ アンテナ（※ 2） 直付型・丁字型　または　盤外設置向け× 2 ⑥ 収納ボックス付属キー
② ZERO	⑦ 収納ボックス付属ネジキャップ（※ 3）× 4

※ 1　出荷時には設置していません。お客様にて設置してください。

※ 2　お客様ご用意の有線回線でネットワークに接続する場合は同梱しません。

※ 3　TypeB2 の場合のみ同梱します。